HUBER TECHNOLOGY
WASTE WATER Solutions

Grade de Barras com Múltiplos Rastelos RakeMax®



Grade de barras robusta com rastelo de ação:

– Para refugos grosseiros até os mais finos
– Para sistemas de esgoto combinados ou separados
– Para canais profundos e muito profundos
– Para cargas elevadas de refugos

Características

RakeMax® é uma grade de barras com espaçamento de ¼" a 6" (6 a 150 mm). As suas barras possuem um formato de pera (espaçamento ≤ 12mm) ou retangular (espaçamento > 12mm). O bastidor da barra é parte integrante da estrutura robusta, a qual garante o perfeito gradeamento dos dentes do rastelo com os espaços entre as barras. Uma limpeza positiva e confiável é, portanto, garantida.

Um grande número de barras com rastelo estão aparafusadas, em distâncias selecionáveis, em um par de correntes de acionamento. Tendo distâncias curtas entre os pentes, RakeMax® é capaz de remover cargas de resíduos extremamente altas. As lâminas do rastelo são feitas de seções que estão aparafusadas nas barras do rastelo, facilitando, portanto, a fácil substituição de um segmento, caso os seus dentes venham a ser danificados ou desgastados.

Rolos de correntes, feitos com poliamidas resistentes ao desgaste conduzem as correntes dentro da estrutura com precisão. As correntes são conduzidas por um par de rodas dentadas. Os rolos de plástico também evitam o desgaste entre as correntes e as rodas dentadas. O comando está conectado com a estrutura através de uma mola; se o torque exceder um certo valor, devido a qualquer obstrução no bastidor da barra, um interruptor é acionado e o movimento é revertido

para frente e para trás até que a obstrução seja liberada. Caso a obstrução persista após várias reversões, um alarme será acionado. Assim, a autodestruição da grade é evitada.

As correntes e rodas dentadas são feitas de zinco galvanizado e endurecido, e aço cromado, a fim de combinar uma grande resistência ao desgaste com uma excelente proteção contra corrosões. Elas também estão disponíveis em aço inoxidável. Os mancais de cerâmica das rodas dentadas inferiores comprovadamente dispensam manutenção, tendo êxito em milhares de instalações ROTAMAT®. O RakeMax® possui uma baixa altura acima do solo operacional. Apesar de ter uma excelente altura de descarga de até 65 pés (20 m) acima do chão do canal, RakeMax® cabe em, praticamente, qualquer prédio Benefício

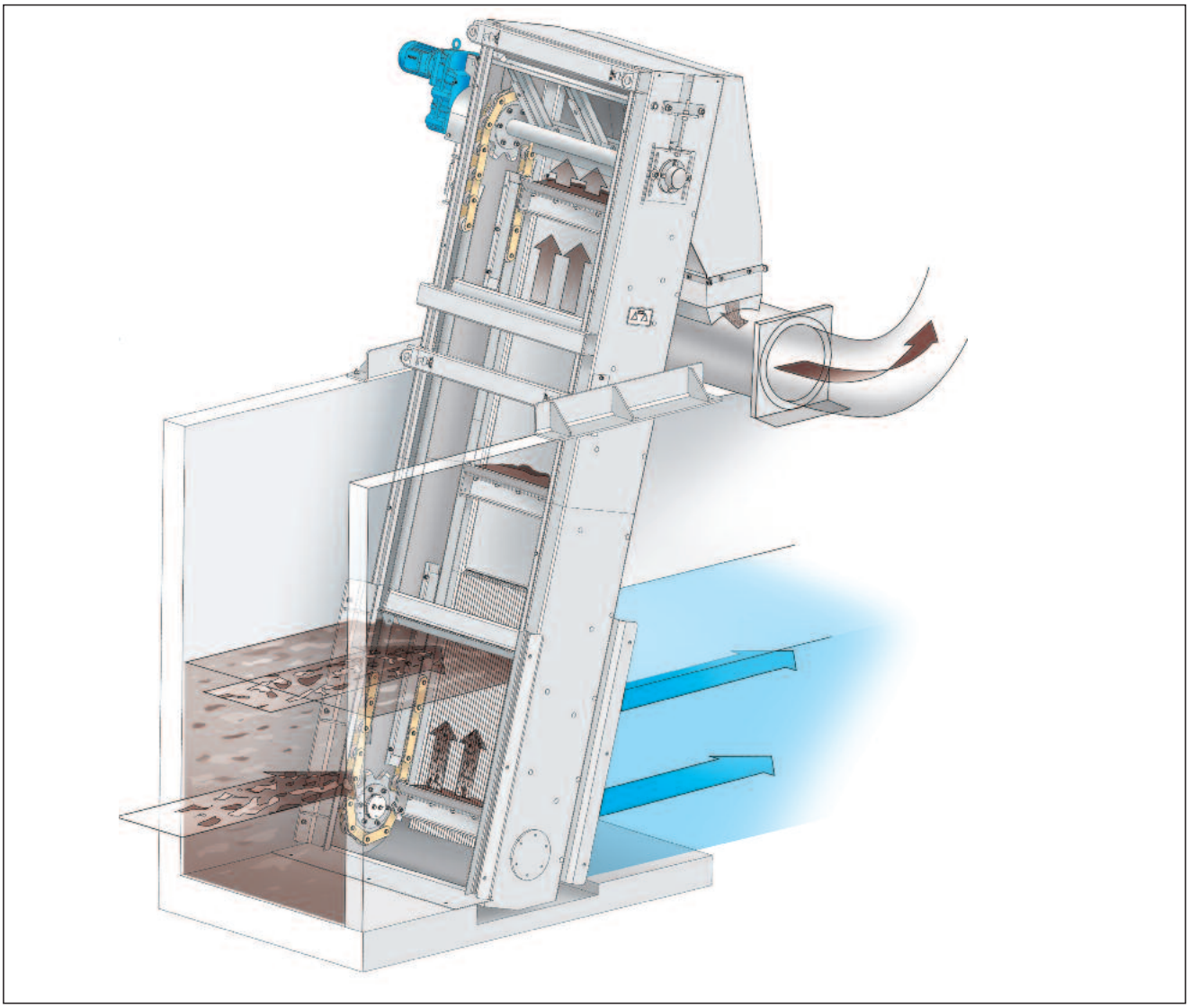

HUBER RakeMax®

Benefícios

- Separação fina a grosseira com baixa perda de carga
- Remoção de cargas de resíduos extremamente elevadas
- Resistente à areia
- Baixa altura acima do nível operacional
- Vedação previne o incômodo de odores
- Bastidor da barra preso à estrutura, para um perfeito gradeamento do rastelo e uma limpeza confiável
- Prevenção mecânica de sobrecarga e reversão automática
- Sistema de tensionamento de fácil acesso
- Barras com rastelo e lâminas substituíveis independentemente
- Mancais inferiores de cerâmica comprovadamente dispensam manutenção
- Design robusto, excelente fabrico com baixas tolerâncias
- Feito de aço inoxidável passivado em banho ácido para um acabamento perfeito e proteção anti-corrosiva

Detalhes

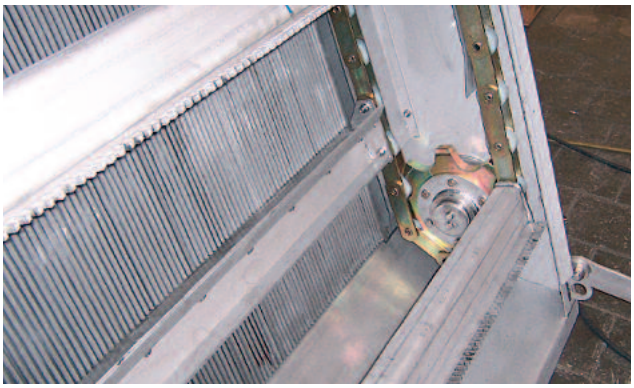

Rastelos de ação são aparafusados às correntes de acionamento; seções individuais das lâminas do rastelo podem ser trocadas, caso os dentes venham a ser danificados ou desgastados; os mancais de cerâmica dispensam manutenção (sem lubrificação)

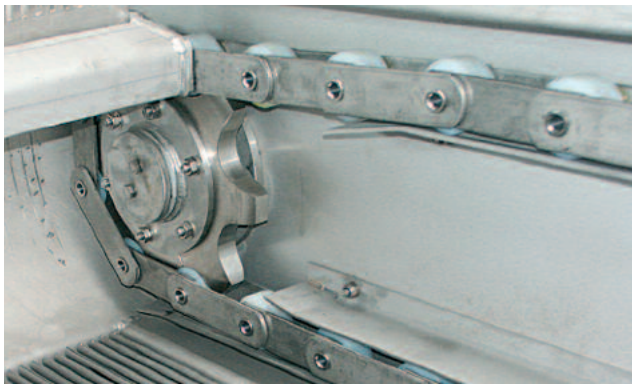

A roda dentada e corrente são feitas de aço endurecido e resistente ao desgaste, o qual é galvanizado com zinco e cromado, a fim de proporcionar uma proteção anticorrosiva; alternativamente, as rodas e correntes podem ser feitas de açoinoxidável.

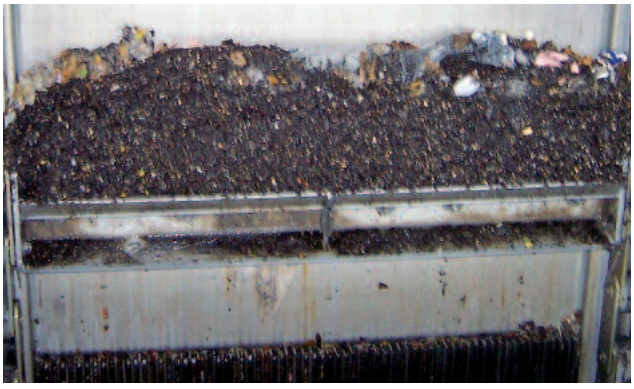

Bastidores das barras com espaçamento de 1/4 polegadas (6 mm); as barras possuem um perfil funcional em forma de pera, resultando em uma baixa perda de carga e evitando obstrução; as grelhas RakeMax são resistentes à areia e pedregulhos

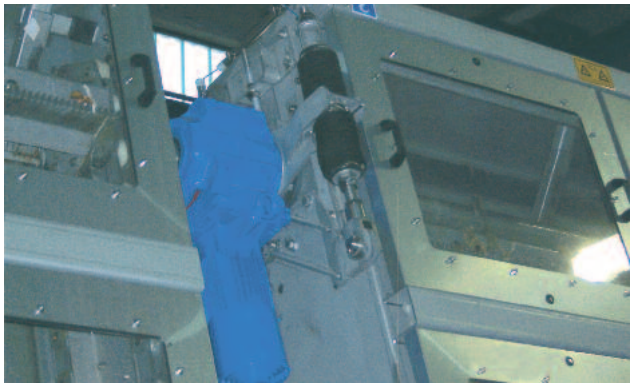

Um restritor de torque protege, de modo confiável, a grade contra danos. Os controles da grelha combinam confiança com ajustabilidade.

Exemplos de Instalação



Vedação completa para o controle de odores; o sistema detensionamento das correntes ao lado da estrutura é de fácil acesso



... RakeMax, com 60 pés (18m) de comprimento e 6 de largura, após o êxito dos testes na fábrica

Dimensões:

Espaçamento das barras:	1/4” a 6” (6 a 150 mm)
Largura do canal :	Até 13,1pés (4 m)
Altura da descarga Acima do chão do canal:	Até 65 pés (20 m)
Inclinação:	70° a 80°



Rakemax com 1/4 polegadas (6 mm) alimentando uma Super-Launder Washpress WAP/SL, para uma perfeita lavagem e compactação de resíduos.

HUBER DO BRASIL

Rua Diamante, 84, Aclimação · São Paulo, SP - 01530 - 060
Fone: 55 11 2614 - 1610 · Fax: 55 11 2614 - 1610 ext. 205
info@huber-technology.com.br · www.huber-technology.com.br

Sujeito a modificações técnicas
0,0 / 1 – 3.2012 – 3.2012

Grade de Barras com
Múltiplos Rastelos RakeMax®