HUBER TECHNOLOGY
WASTE WATER Solutions

ROTAMAT®
Peneira de Malha Fina Ro 1



A peneira de malha fina robusta para lodo e efluentes

– para a instalação em canais ou montagem em tanques
– com lavagem e prensa de refugos integradas
– com proteção opcional contra congelamento
– feita de aço inoxidável passivado em banho ácido

Aplicações

- Pré-tratamento em estações de tratamento de efluente
- Tratamento industrial de efluentes
- Separação do lodo
- Separação de escuma e gordura
- Estações de tratamento de água

Objetivos

- Formação reduzida de escuma em clarificadores e tanques
- Sem a obstrução de areadores, bombas, tubulações e outros equipamentost
- Limpeza e manutenção reduzidas
- Operação da estação e qualidade de efluentes primoradas
- Sem a presença de matérias grosseiras no lodo e tratamento do lodo aprimorado
- Redução na produção do lodo e nos custos de descarte do mesmo
- Resíduos desidratados e compactados
- Retorno de matérias fecais ao tratamento de efluentes com IRGA)
- Prevenção do incômodo de odores (com tampo para a cesta e container)

Características

As Peneiras de Malha Fina ROTAMAT® são instaladas diretamente em canais ou fornecidas como unidades instaladas em tanques. Os efluentes correm para o orifício aberto do cesto inclinado da peneira, em seguida, passam pela peneira. Matérias flutuantes e suspensas são retidas pelas barras da cesta da peneira. Elas formam um tapete de resíduos, o qual aumenta a taxa de captura. Controlado pela perda de carga, um braço de um rastelo começa a girar dentro da cesta da peneira. Os dentes do rastelo penetram, por completo, nos espaços entre as barras da peneira, garantindo assim a lavagem positiva da mesma. O rastelo é conduzido para a sua posição 0 graus, onde um pente com dobradiça está preso. O pente tira os refugos do rastelo. Eles caem sobre um depósito perfurado de resíduos, localizado no eixo central da peneira. Uma bomba de parafuso é sustentada por um mancal que dispensa manutenção. O parafuso gira juntamente com o rastelo e transporta os resíduos do depósito através de tubo de trado inclinado. Caso o Ro 1 seja provido de um IRGA, os resíduos são lavados e praticamente todas as matérias fecais são removidas e devolvidas para a corrente de águas residuais. Os resíduos são desidratados e compressos dentro do tubo de trado e, em seguida, descarregados na sua parte superior. Eles caem dentro de um container ou cesto.

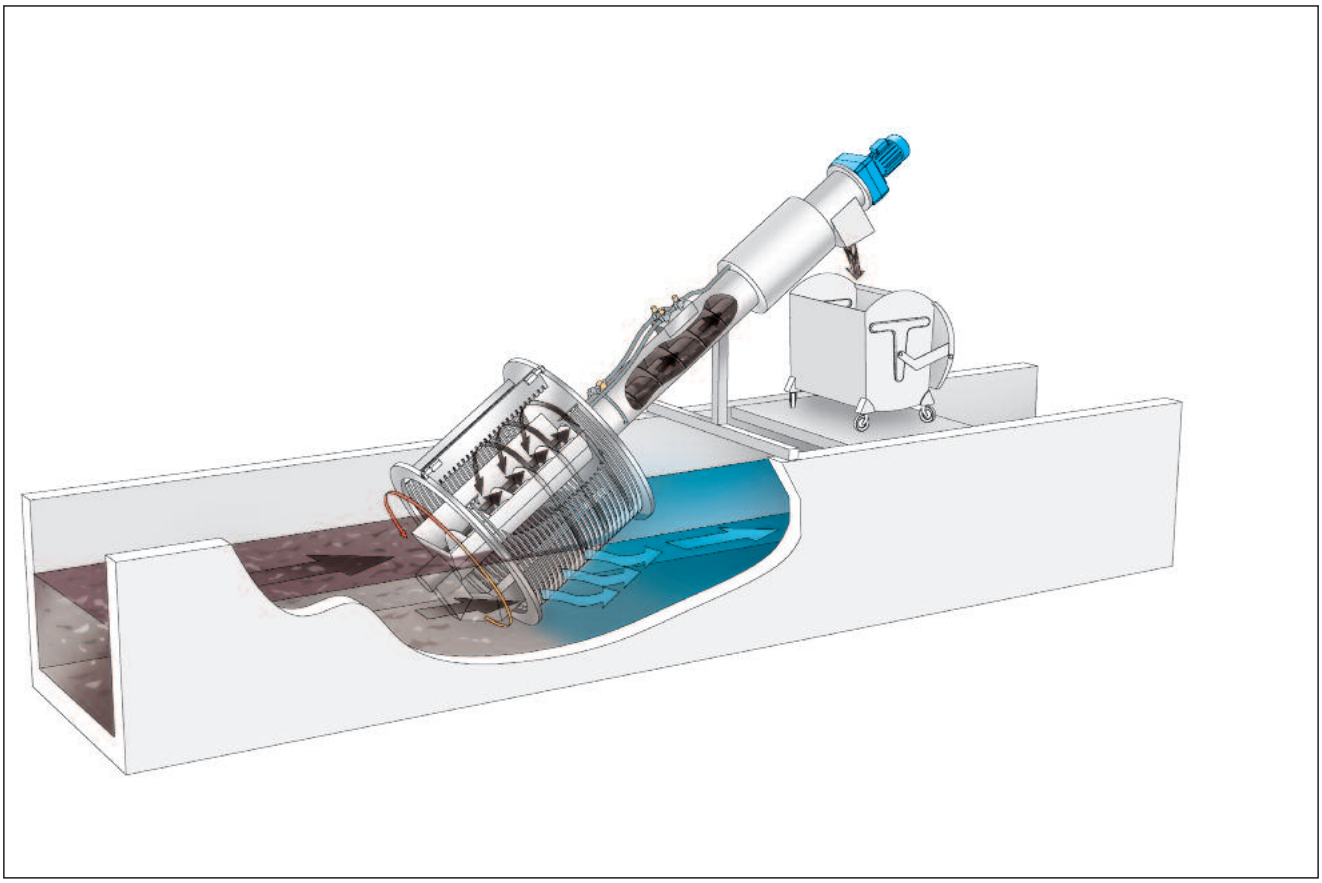

Sistema Integrado de Lavagem de Refugos (IRGA)

A maioria das Peneiras de Malha Fina ROTAMAT® são providas da lavagem integrada de refugos IRGA. Com tal opção, uma barra de pulverização é instalada acima do depósito dos refugos. Além disso, três bicos de pulverizador são instalados em torno do tubo de trado. A pulverização da água é automaticamente controlada pelas válvulas solenóides.

- Matérias fecais são lavadas e devolvidas
- Melhoramento na compactação de resíduos para cerca de 40% DS
- Maior redução do peso e volume de refugos de até 50%
- Maior redução dos custos de eliminação
- Refugos praticamente inodoros
- Lavagem de refugos com baixo custo
- Instalação rápida e fácil
- Fácil retro ajuste

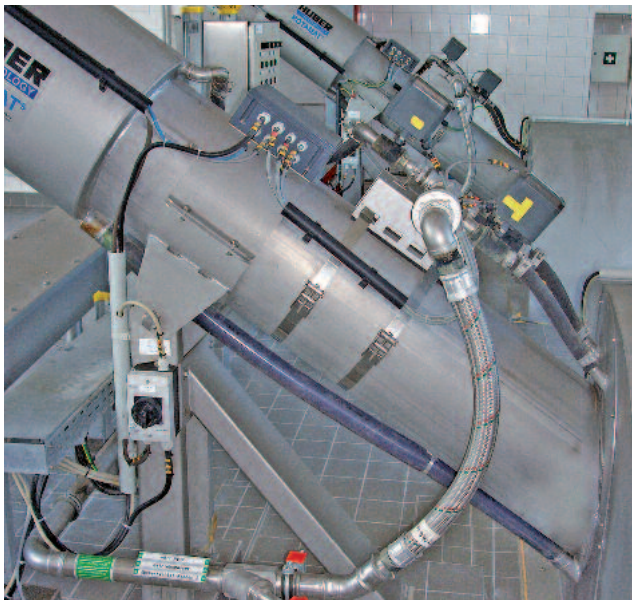

Peneira de Malha Fina ROTAMAT® Ro 1 instalada em um canal; com lavagem integrada de refugos (IRGA) e

Benefícios

- **Boa taxa de captura**

  A retenção de fibras e outros objetos finos é superior àquela de peneiras convencionais com o mesmo espaçamento. A taxa de captura é aumentada por um tapete de resíduos

- **Baixa perda de carga**

  Devido ao formato da cesta e à inclinação de 35°, a área da peneira é muito maior que a de uma peneira convencional vertical ou fortemente inclinada

- **Alta capacidade de separação**

  Minimized volume, weight and disposal costs due to effective screenings washing and compaction

- **Baixos custos de eliminação**

  Os custos do volume, peso e descarte dos resíduos compactados são minimizados através da lavagem e compactação integradas

- **Multifuncional e compacto**

  Uma única unidade com um único comando fornece várias funções: Separação, limpeza, transporte de resíduos, lavagem (opcional), desidratação, compactação e ensacamento (opcional)

- **Operação confiável de autolimpeza**

  Resistência à areia, lodo e gordura. A limpeza positiva é garantida devido à perfeita engrenagem dos dentes do rastelo

- **Vedação, sem distúrbio de odores**

  Uma unidade completamente vedada, equipada com um container, é praticamente inodora

- **Instalação externa**

  Proteção contra congelamentos para instalações ao ar livre

- **Baixa manutenção**

  Dispensa lubrificações. A checagem regular dos controles e inspeção visual são suficientes

- **Longa duração**

  Feita de aço inoxidável passivado em banho ácido para o melhor acabamento e proteção anticorrosiva

- **Experiência**

  Milhares de instalações

- **Alta capacidade de separação:**

  Devido à possibilidade de rotação frequente do rastelo, Ro 1 pode remover mais refugos que peneiras mais inclinadas com o seu mecanismo de rastelo lento.

Alguns Exemplos entre as milhares de instalações



Instalação Externa com proteção contra congelamento e container



Quatro Peneiras de Malha Fina ROAMAT® Ro 1 instaladas em canais paralelos.

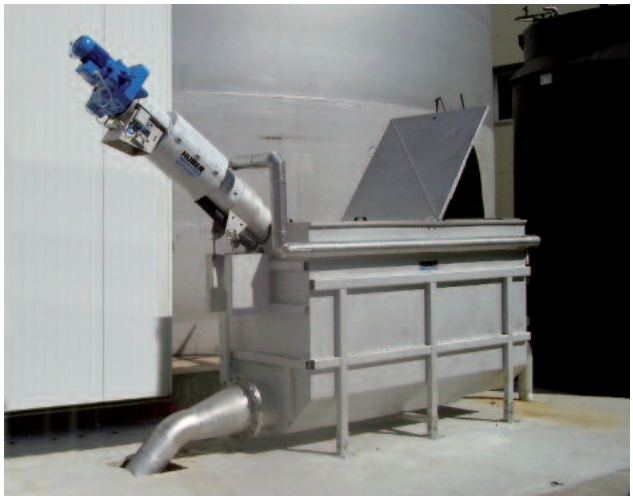

Peneira de Malha Fina ROTAMAT® Ro 1 em um tanque

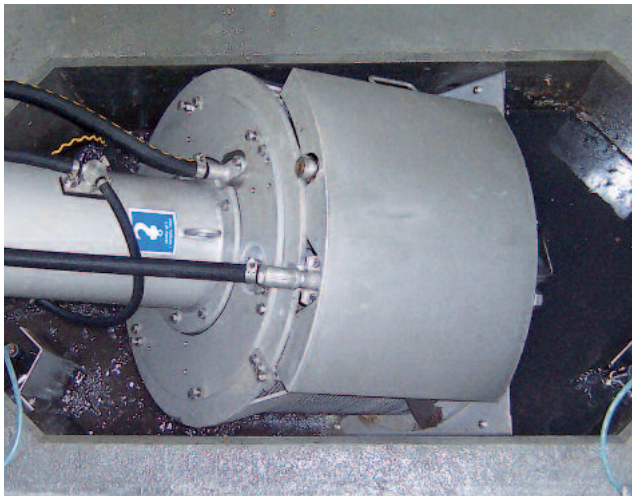

Duas Peneiras de Malha Fina ROTAMAT® Ro 1 com proteção contra pulverização

Tamanho das Peneiras

Espaçamento das barras: ¼" ou 3/8" (6 a 10 mm)

Outros espaçamentos mediante solicitação

Diâmetro da cesta de peneira: 2 a 10 p és (0,6 a 3 m)

Inclinação: 35°

HUBER DO BRASIL

Rua Diamante, 84, Aclimação · São Paulo, SP - 01530 - 060
Fone: 55 11 2614 - 1610 · Fax: 55 11 2614 - 1610 ext. 205
info@huber-technology.com.br · www.huber-technology.com.br

Sujeito a modificações técnicas
0,0 / 1 – 3.2012 – 3.2012